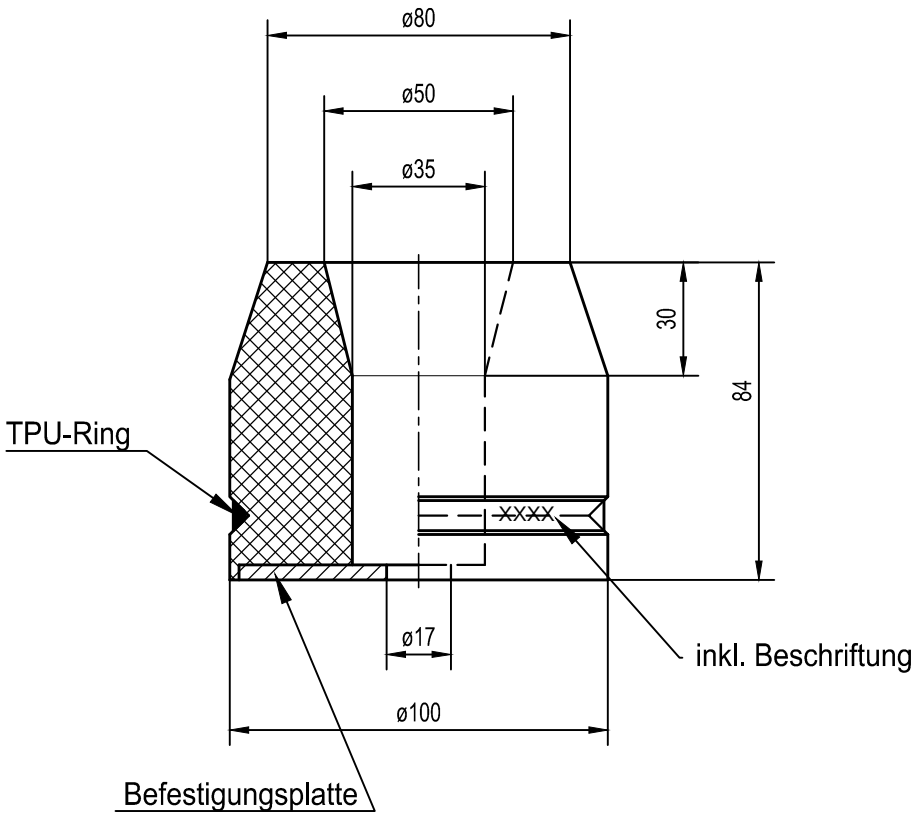

Elastomer-Technik Nürnberg GmbH An der Kaufleite 20 D-90562 Kalchreuth						Maßstab 1 : 1
						Artikel-Nr. 320210
					Datum	Name
				Bearb.	07.07.2015	Landkammer
				Gepr.		
				Norm		
						Aufsetzpuffer EN10 ø 100/50/35 x 84 mm
				Toleranzklasse ISO 2768-m		Zeichnung-Nr. 15-099
				Nicht bemaßte Kanten ~0,5 x 45°		Blatt / Blätter
Zust.	Änderung	Datum	Name	Ursprung		Ersatz für: / Ersatz durch: