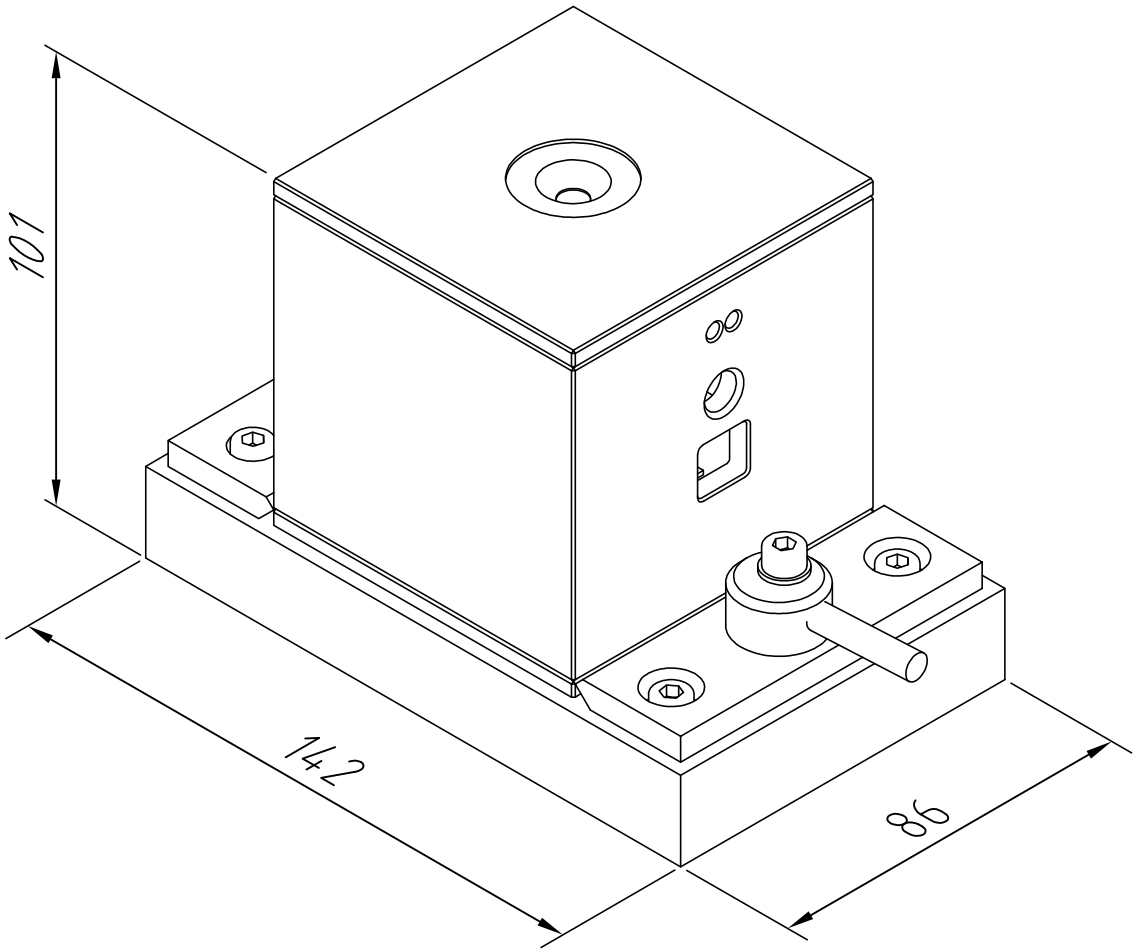

Diese Zeichnung ist urheberrechtlich geschützt und darf ohne unsere schriftliche Zustimmung werde vervielfältigt, veröffentlich noch auf andere Art und Weise Dritten zugänglich gemacht werden.

Toleranzen: DIN ISO 2768-1-m

Oberfläche: Ra 4

Henning GmbH & Co. KG
Indistriestraße S5
Loher Str. 4 + 30
58332 Schwelm (Germany)
Tel : 02 33 6 92 98-0 / Fax : -100
www.henning-gmbh.de

henning MADE IN GERMANY

Idx.	Änderungen	Datum	Name		Name	Datum
				Bearb.	Schm.	11.08.2015
				Gepr.		
				Maßstab	-	
				Dateiname	Halterung QS3-Schindler.dwg	
				Zchng.-Nr.	Halterung QS3-Schindler.dwg	

QS3 mit Halterung (Isometrie)

Artikel: 45000525

Mat.: 1.4301